Технический лист	МК-1000-2х50.17.01	Арт. 2Р 10001 17

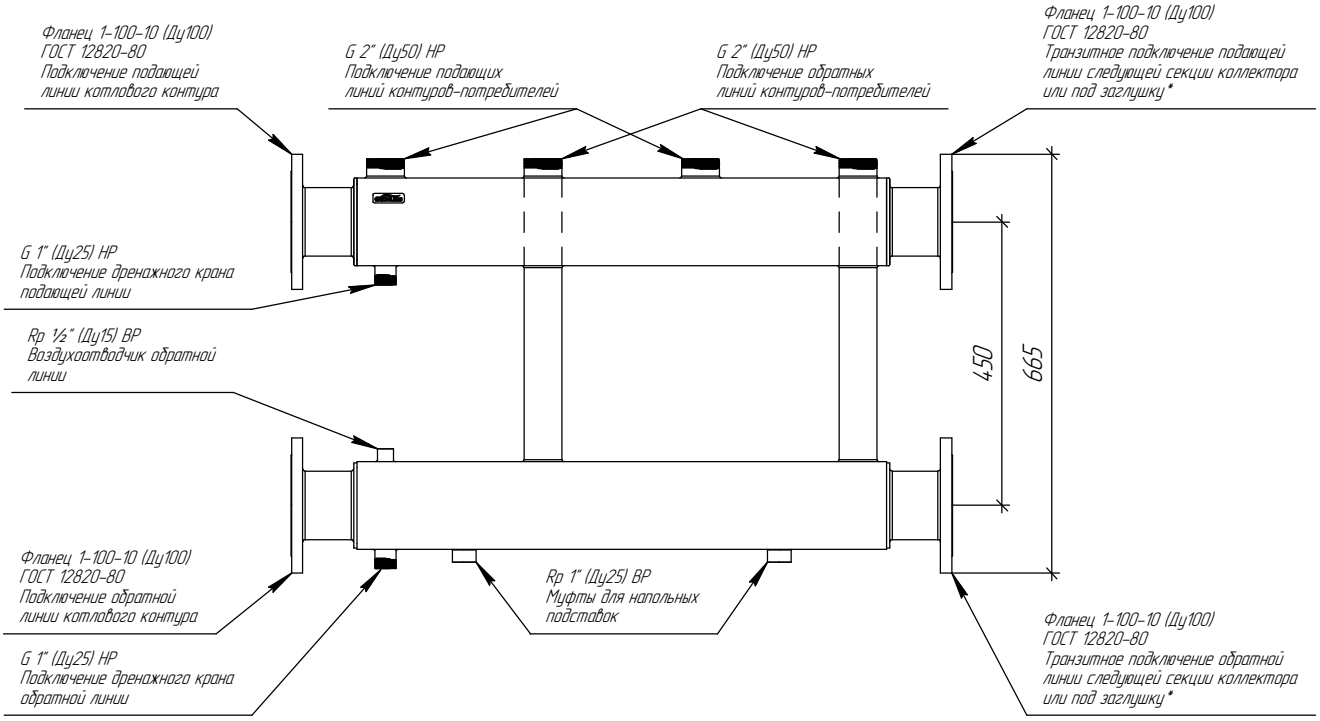

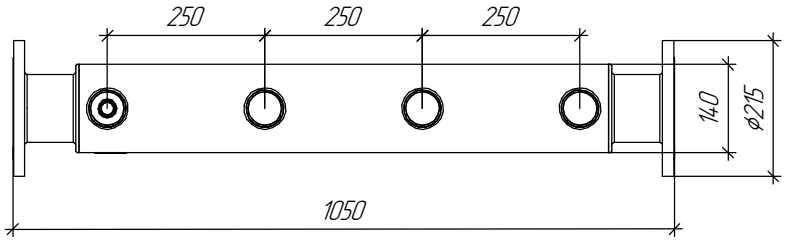

Монтажные размеры

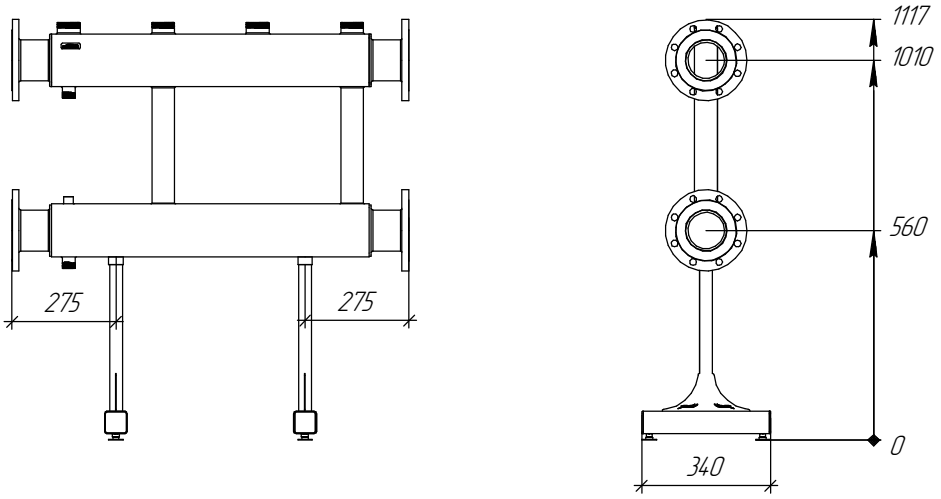

Основные характеристики

Рабочее давление, бар 6
Материал изготовления коллектора ..... Конструкционная сталь 09Г2С
Наружная поверхность ..... Черный муар металлик
Упаковка ..... Деревянный ящик, защитные заглушки GIDRUSS
Монтажные элементы в к-те поставки ..... K.FL.01(L490)

Изм.	Кол.уч.	Лист	№док.	Подп.	Дата	МК-1000-2х50.17.01	Лист
					29.11.2023		

Взам. инв. № | Подп. и дата | Инв. № подл.